YUTONG

andes motor

YUTONG
ZK6120N GNV

Central telefónica:
(01) 611-4040
reservas.andesmotor.pe

LOCALES DE ATENCIÓN ANDES MOTOR

Lima:
Av. Nicolás de Ayllón 2635,
El Agustino. Telf. (01) 630-2480.

Callao:
Av. Elmer Faucett 217.
Telf. (01) 711-0592.

Piura:
Parque Piura futura, Lote 60-2. 26 de Octubre,
Carretera salida Piura a Sullana Telf. (073)60-3475.

Arequipa:
Variante de Uchumayo km 5. Cerro Colorado.
Telf. (054) 272-077.

Cusco:
Sector La Florida, San Lorenzo
Km 11 - Cachimayo

Trujillo:
Av. Teodoro Valcárcel 983,
Urb. Santa Leonor

YUTONG
ZK6120N GNV

VEHÍCULO

Modelo:	YUTONG ZK6120N GNV
Versión:	Urbano 12m

MOTOR

Marca:	Yuchai
Modelo:	YC6J190N-50
Ubicación:	Delantero
Cilindrada:	7800 cm3
N° cilindros:	6
Potencia:	260 PS @ 2300 rpm
Torque:	980 N.m. @ 1400 rpm
Nivel de emisiones:	Euro V

TRANSMISIÓN

Tipo:	Mecánica
Marca:	Fast
Modelo:	6DSX95T
Relación de cambios:	i1=6.642 / i2=3.857 / i3=2.30 / i4=1.516 / i5=1.00 / i6=0.754 / R1 =6,064
Tipo de embrague:	Monodisco seco de accionamiento hidráulico con asistencia neumática

FRENOS

Sistema:	Neumático
Delantero:	Tambor
Posterior:	Tambor
Freno auxiliar:	Retardador electromagnético Kama

CAPACIDAD DE EJES

Delantero:	7000 kg
Trasero:	13000 kg
Corona:	5.63

SUSPENSIÓN

Eje delantero:	Ballestas
Eje posterior:	Ballestas

DIMENSIONES (mm)

Distancia entre ejes:	6200
L/A/H:	11760 / 2510 / 1975

PESOS (kg)

Neto:	7000
PBV:	18000
Capacidad de carga:	11000

NEUMÁTICOS

Delanteros:	295/80R22.5
Posteriores:	295/80R22.5
Cantidad:	6 + 1 repuesto

AUTONOMÍA

Capacidad de tanques:	900 L

SISTEMA ELÉCTRICO

Baterías:	2
Voltaje:	24V
Amperaje:	195 A.h

ADICIONALES
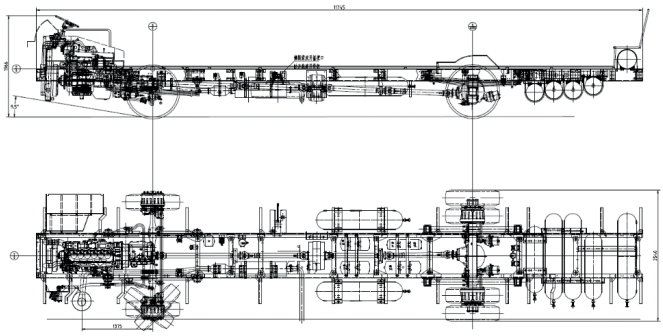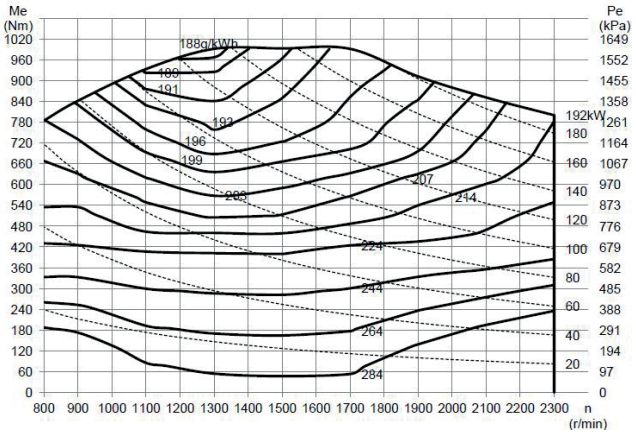
- Frenos ABS
- Gancho de remolque delantero
- Alarma de retroceso
- Timón ajustable en profundidad y altura